小径_手動バタフライ・ダンパー［ロックハンドル式］

［プラント用］［パイプサイズ］［SS・SUS］［耐熱:常温］［軸受付］［静圧 4.0KPa］［フランジ付］

EBPHF-□□A-S/U

栄進空調株式会社

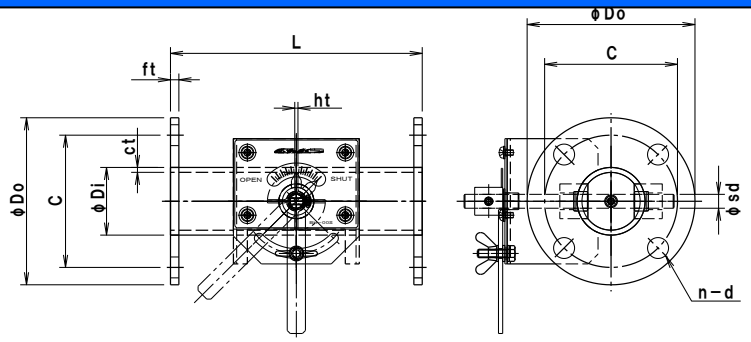

鋼板製	EBPHF－□□A S							
形　式	φDI	φD0	C	n－d	L	ft	ct	ht
EBPHF－40A S	48. 6	120	95	4－15	180	6. 0	3. 5	2. 3
EBPHF－50A S	60. 5	130	105	4－15	180	6. 0	3. 8	2. 3
EBPHF－65A S	76. 3	155	130	4－15	180	9. 0	4. 2	2. 3

ステンレス製	EBPHF－□□A U							
形　式	φDI	φD0	C	n－d	L	ft	ct	ht
EBPHF－40A U	48. 6	120	95	4－15	180	6. 0	3. 0	2. 0
EBPHF－50A U	60. 5	130	105	4－15	180	6. 0	3. 0	2. 0
EBPHF－65A U	76. 3	155	130	4－15	180	10	3. 0	2. 0

小径_手動バタフライ・ダンパー［ロックハンドル式］の特徴

- ダンパー本体は鋼管製（パイプサイズ）
- 仕　　上　：SS 製　亜鉛メッキ（錆止め＋シルバー塗装）
  SUS製　溶接部酸洗い仕上げ
- フランジ仕様　：プレートフランジ式　JIS－5K（取付穴寸法）
- 全閉リーク率　：通　　常　3～5%
  気密仕様　1～3%　加工精度を上げメタルタッチにて極力密閉性を上げます。
- 外部気密仕様　：シャフト部“O”リング仕様
  スタッフィングボックスによるグランドパッキン式も可能です。
- 耐 熱 温 度　：常温用
- 静　　圧　：4. 0KPa
- 操作ハンドル　：BH－00S（ロックハンドル式）SS製
  オールステンレス製は別途御指定下さい。

＊　本製品は屋内仕様、清浄空気用です、排ガス等腐食性ガスについては別途お問い合せ下さい。